第47回福島県U15新人バスケットボール大会　県北地区予選会 結果　男子

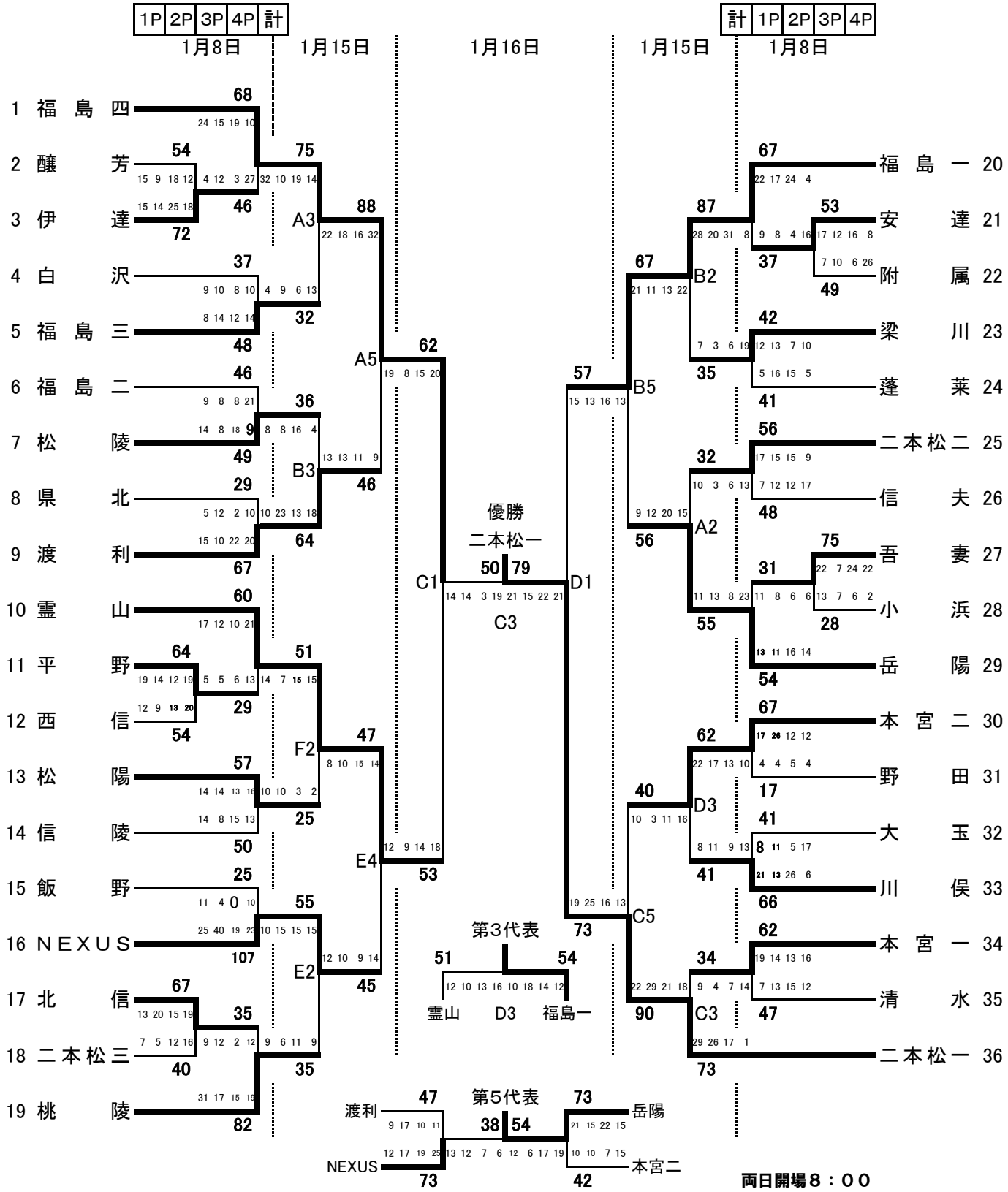

2日目（岳陽・二中）	
第1試合	９：００～
第2試合	１０：４０～
第3試合	１２：２０～
第4試合	１４：００～
第5試合	１５：４０～

両日開場８：００

2日目（桃陵会場）		
3日目試合開始時刻		
第1試合	９：００～	
第2試合	１１：００～	
第3試合	~~１３：００~~	１２：４０～
第4試合	~~１５：００~~	１４：２０～

第1位	二本松市立二本松第一中学校	県大会出場
第2位	福島市立福島第四中学校	県大会出場
第3位	福島市立福島第一中学校	県大会出場
第3位	伊達市立霊山中学校	県大会出場
第5代表	福島市立岳陽中学校	県大会出場