第50回福島県U15新人バスケットボール大会　県北地区予選会結果　女子

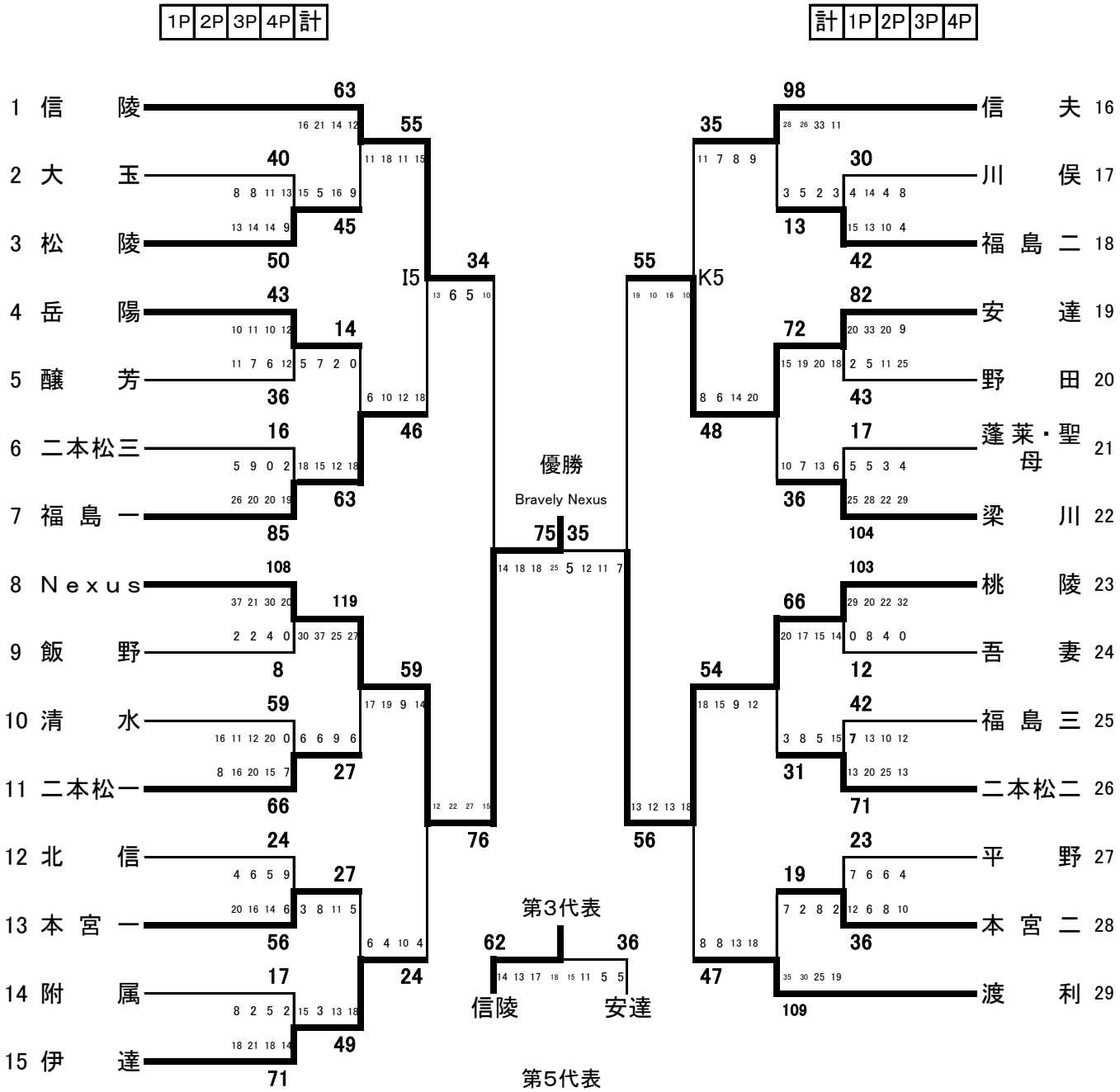

第1位　Bravely Nexus　（県大会出場）
第2位　伊達市立桃陵中学校　（県大会出場）
第3位　福島市立信陵中学校　（県大会出場）
第3位　二本松市立安達中学校　（県大会出場）
第5位　福島市立福島第一中学校　（県大会出場）
第5位　福島市立渡利中学校　（県大会出場）
推薦　福島市立福島第四中学校　（県大会出場）

福島第二中学校　A･Bコート
桃陵中学校　C･Dコート
醸芳中学校　E･Fコート
本宮第一中学校　G･Hコート
岳陽中学校　I･Jコート
福島第四中学校　K･Lコート

第1試合	9：00～
第2試合	10：20～
第3試合	11：40～
第4試合	13：00～
第5試合	14：20～
第6試合	15：40～