第51回福島県U15新人バスケットボール大会　県北地区予選会

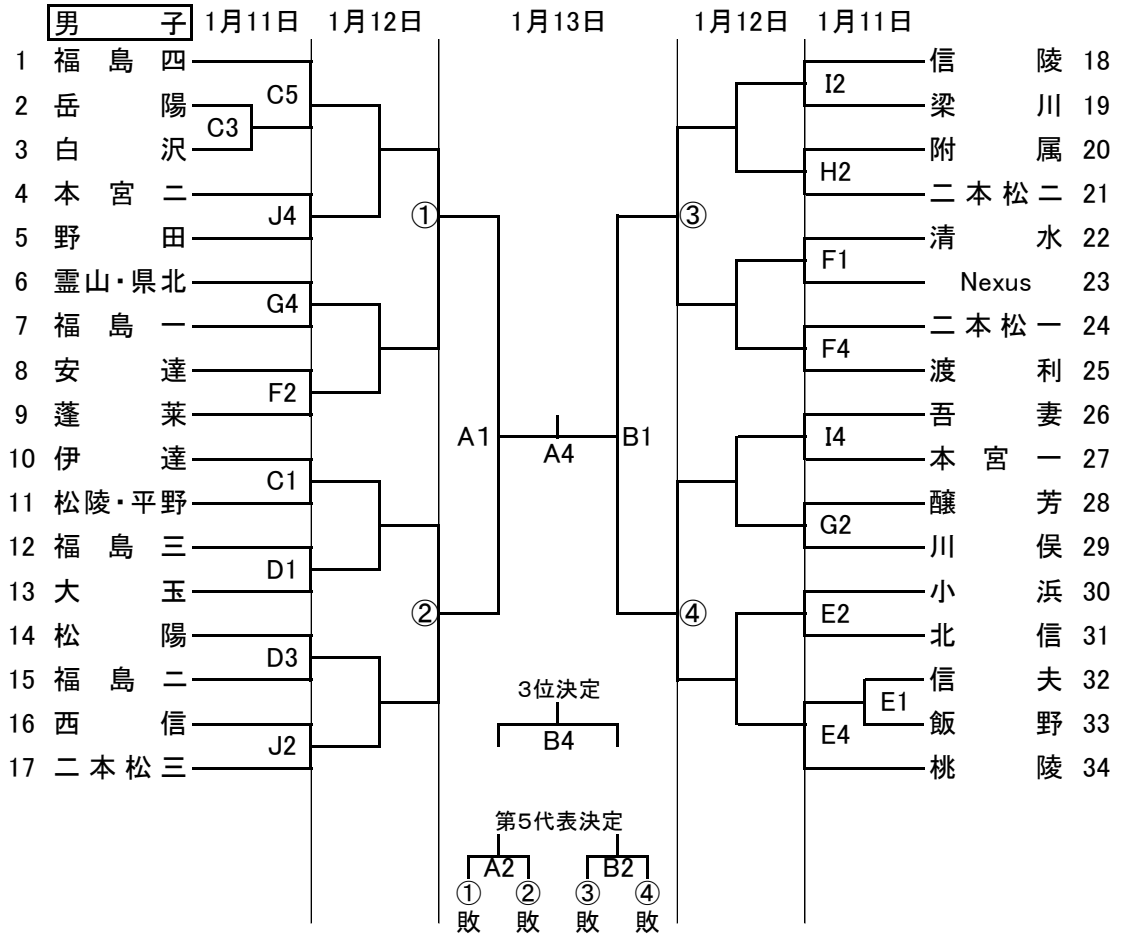

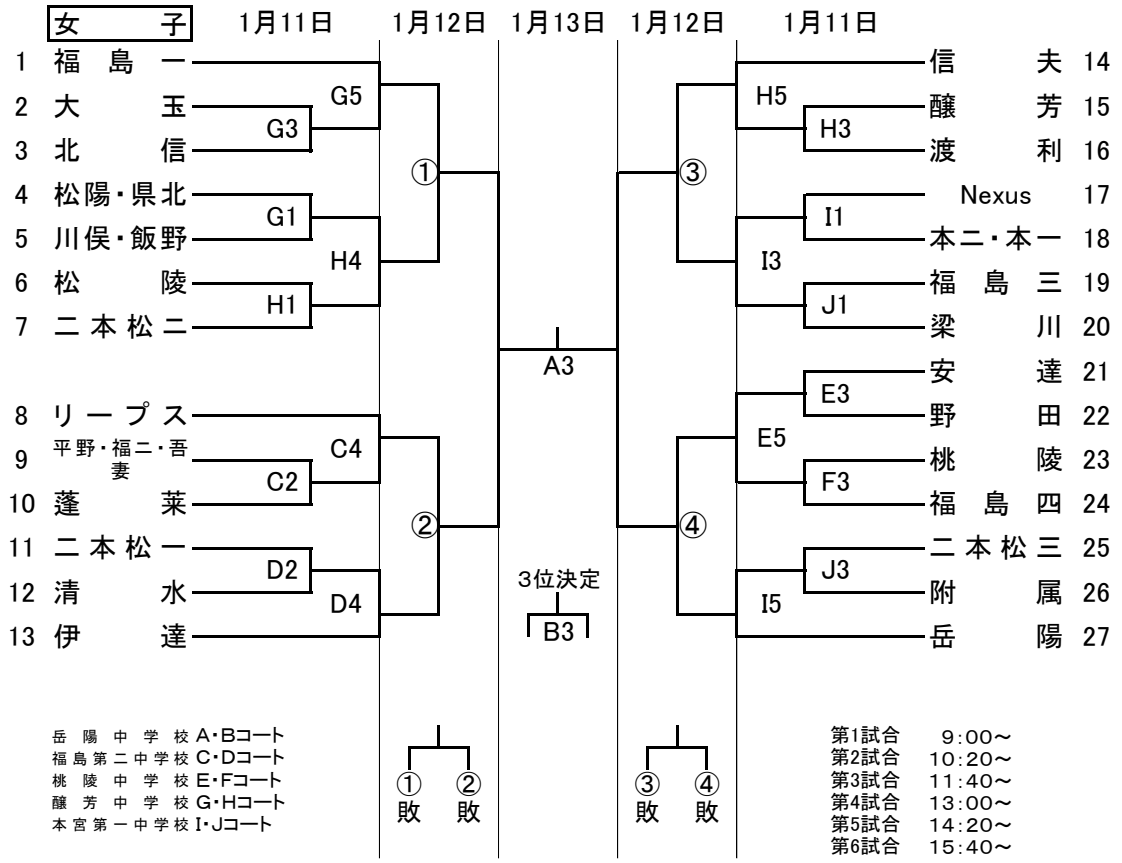

岳陽中学校 A・Bコート
福島第二中学校 C・Dコート
桃陵中学校 E・Fコート
醸芳中学校 G・Hコート
本宮第一中学校 I・Jコート

第1試合　9:00～
第2試合　10:20～
第3試合　11:40～
第4試合　13:00～
第5試合　14:20～
第6試合　15:40～